Electrolux PROFESSIONAL

Salamander
Electric Salamander, open on 3 sides - 400mm

Technisches Datenblatt
ARTIKEL #
MODELL #

NAME #

SIS #

AIA #



283013 (E0UUAEBOMCA) Salamander elektrisch, 3-seitig, 400 mm (GN2/3), 230 V

Kurzbeschreibung

Artikel Nr.

Aus Edelstahl AISI 304 gefertigt. Das Tischplattenmodell kann mit Wandhalterungen (optional) an die Wand gehängt werden. Auf 3 Seiten offen. Incoloy-Heizelement im Oberdeck platziert und zur leichteren Reinigung kippbar. Das Oberdeck ist beweglich und gleitet entlang den Läufern auf und ab. Einzelne Kochzone, die von einem Energieregler verwaltet wird. Entlüftungsöffnungen an der Oberseite zum Abführen von Hitze und Rauch. Herausnehmbare Auffangschale und verchromtes Stahlgitter für einfache Reinigung

Hauptmerkmale

- Einfache Incoloy überzogene Heizelemente
- Kochplattengröße: 400 x 350 mm für GN 2/3.
- Temperaturregelung mit Energieregler.
- Offene Seiten für schnelles Abkühlen und Bedienerfreundlichkeit.
- Das Heizelement kann zur einfacheren Reinigung gekippt werden.

Konstruktion

- Konstruktion aus Edelstahl AISI 304.
- Entlüftungsöffnungen an der Oberseite zur Wärme- und Rauchableitung.
- Abnehmbare Tropfschale aus Edelstahl.
- Höhenverstellbares Oberteil.
- Verchromtes Stahlgitter mit Sicherheitsstopp zur Vermeidung von unbeabsichtigtem Absturz
- Das Tischgerät kann mit speziellem optionalem Zubehör an der Wand montiert werden.
- 4 Gummifüße.

Optionales Zubehör

- Set Salamander Wandmontage für 3-seitige Modelle PNC 283035 ❑

Genehmigung:

Salamander
Electric Salamander, open on 3 sides - 400mm

Front

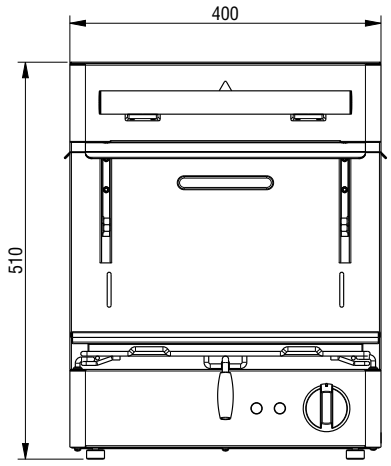

Seite

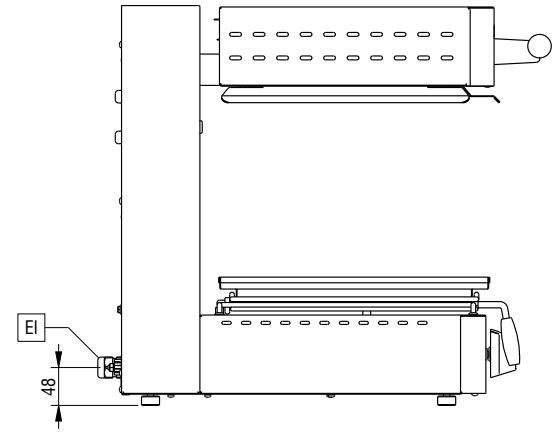

EI = Elektroanschluss

oben

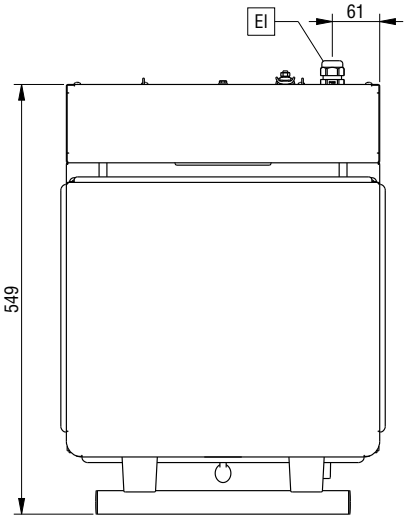

Elektrisch

Netzspannung:	220-240 V/1 ph/50/60 Hz
Anschlusswert:	2 kW

Schlüsselinformation

Außenabmessungen, Länge:	400 mm
Außenabmessungen, Tiefe:	549 mm
Außenabmessungen, Höhe:	510 mm
Nettogewicht:	35 kg
Höhenverstellbar:	0/0 mm

Das Unternehmen behält sich das Recht auf Änderungen der Spezifikation vor.

2026.11.20